NOTICE DE MONTAGE
MONTAGE-INSTRUCTIES
MONTAGEANLEITUNG

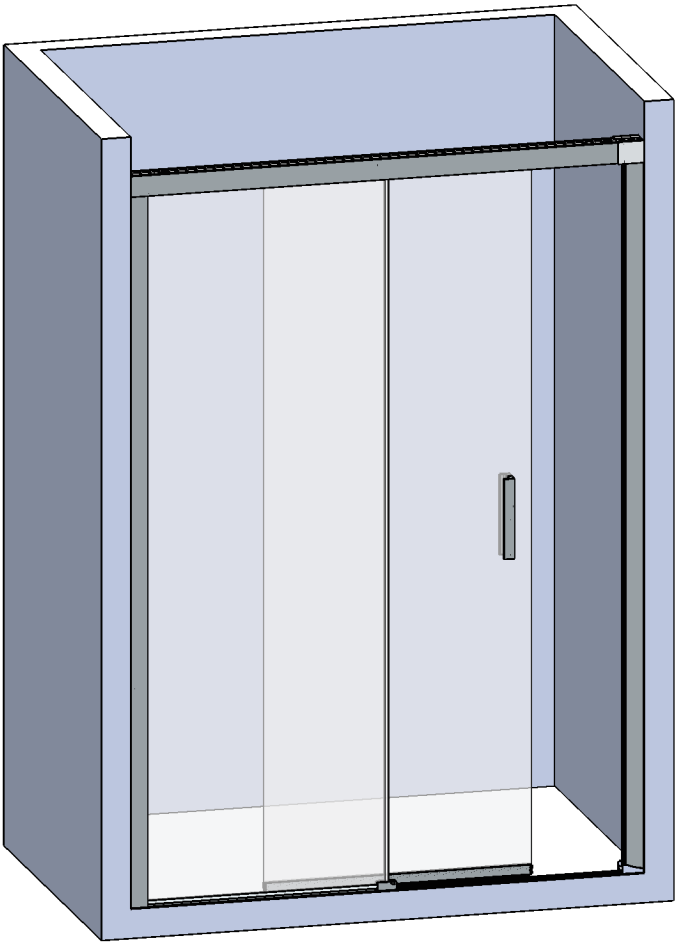

DES1007E

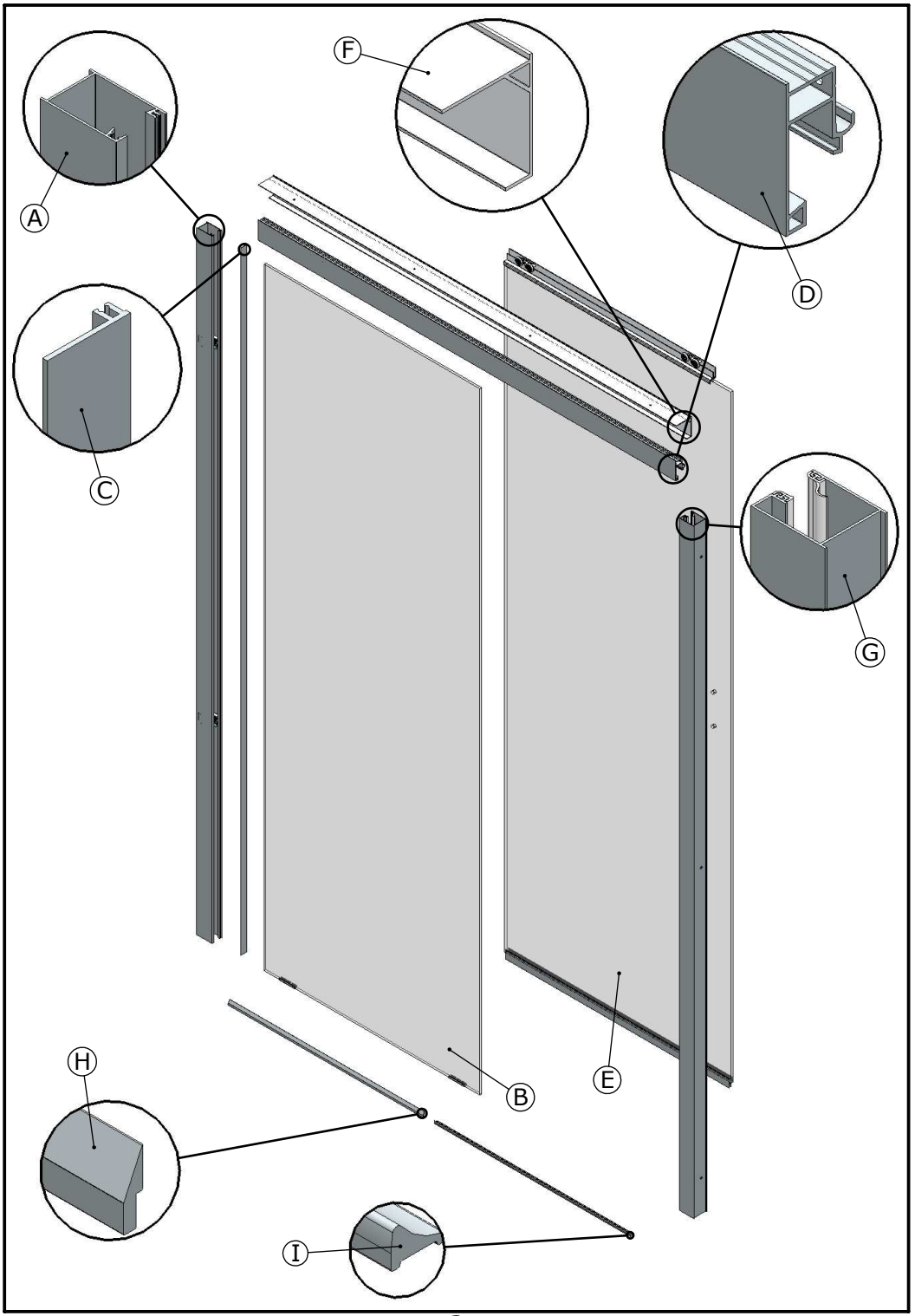
A
B
C
D
E
F
G
H
I

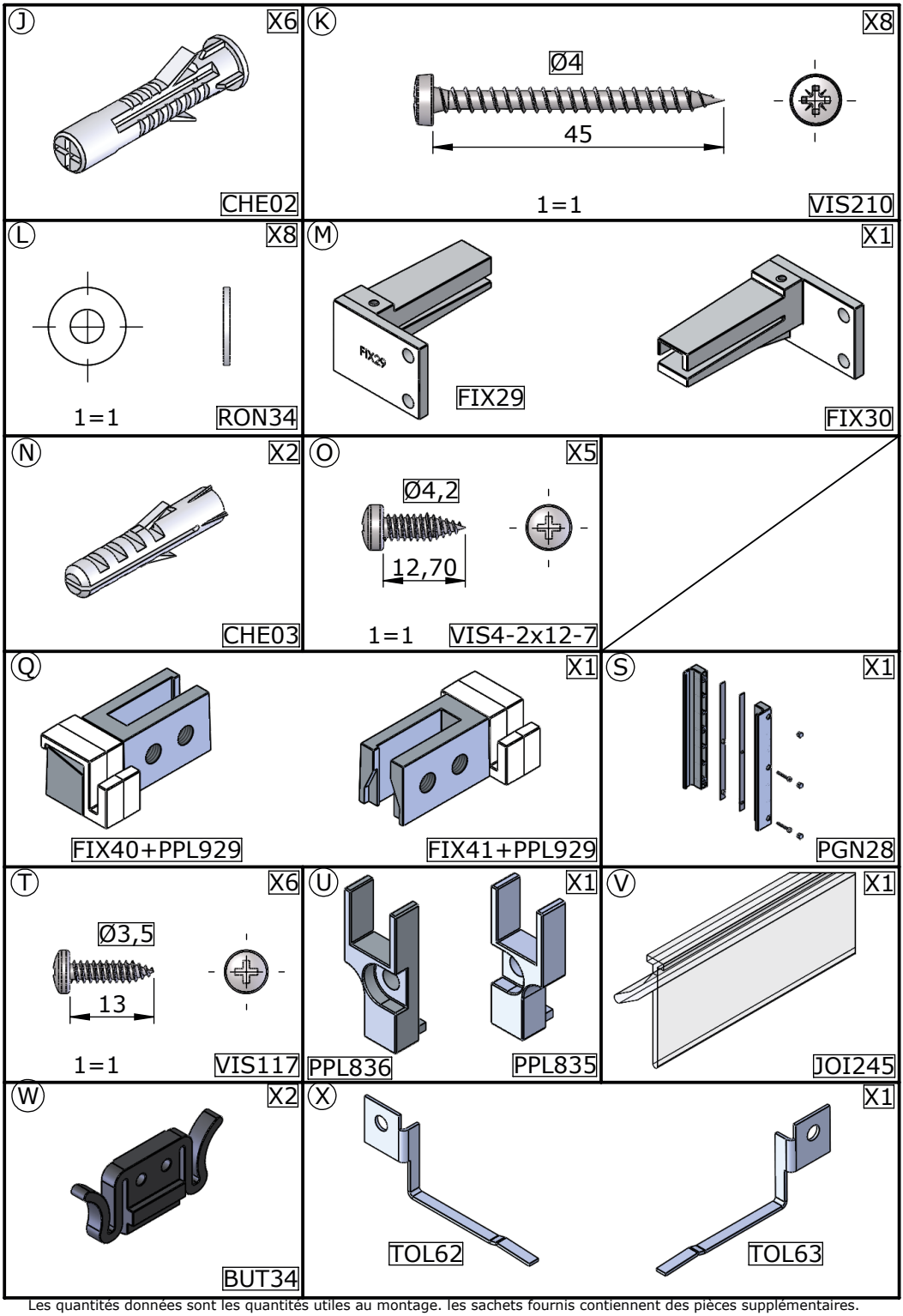

Les quantités données sont les quantités utiles au montage. les sachets fournis contiennent des pièces supplémentaires.

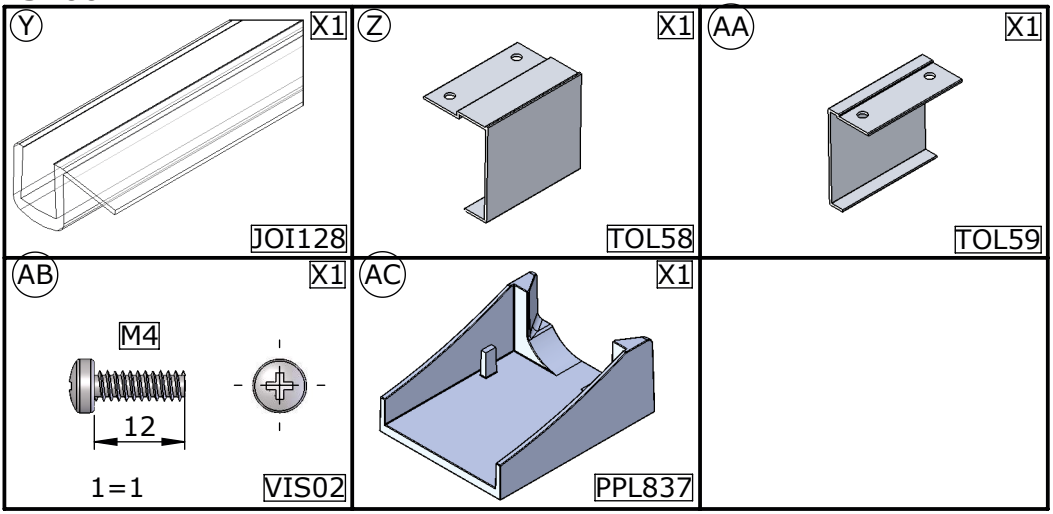

Les quantités données sont les quantités utiles au montage. les sachets fournis contiennent des pièces supplémentaires.

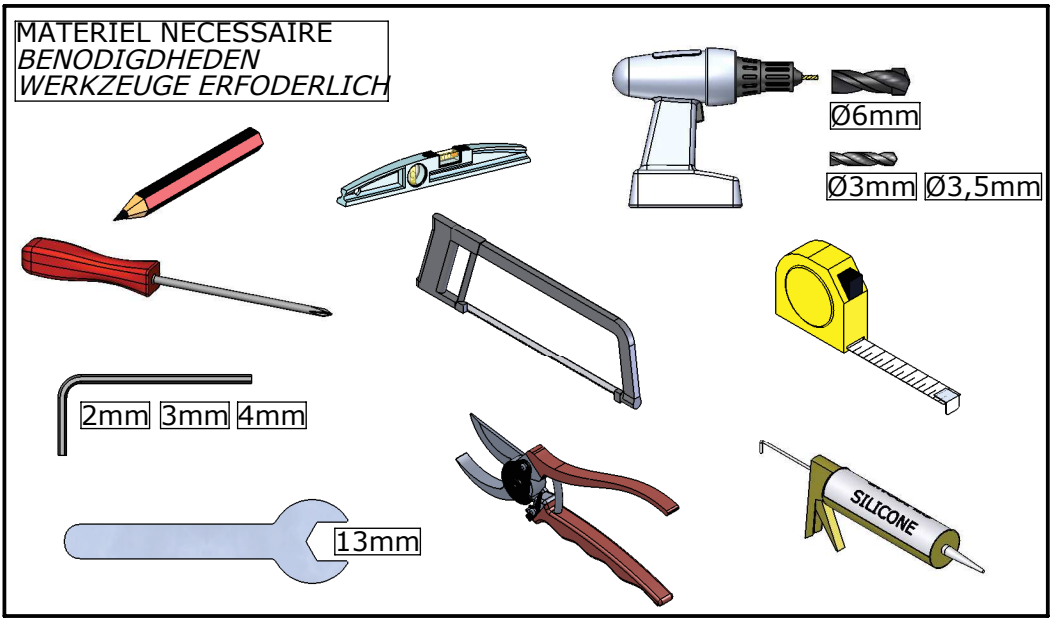

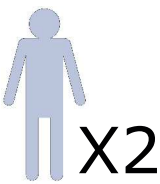

MONTAGE A GAUCHE
MONTAGE LINKS
LINKSSEITIGE MONTAGE

MONTAGE A DROITE
MONTAGE RECHTS
RECHTSSEITIGE MONTAGE

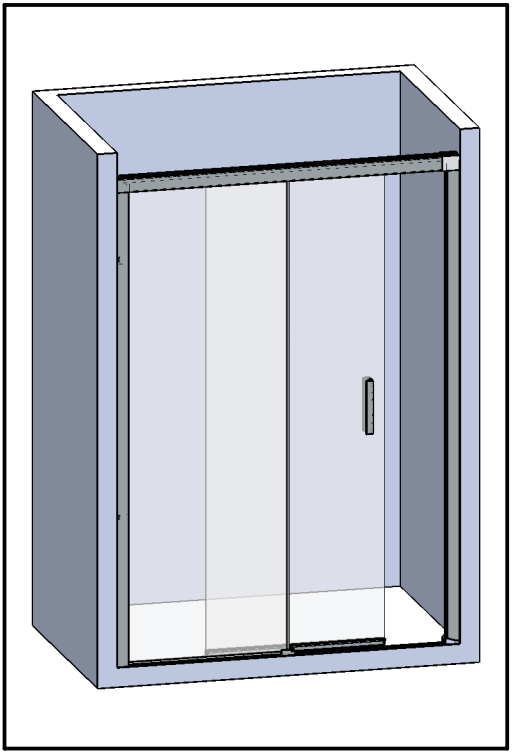

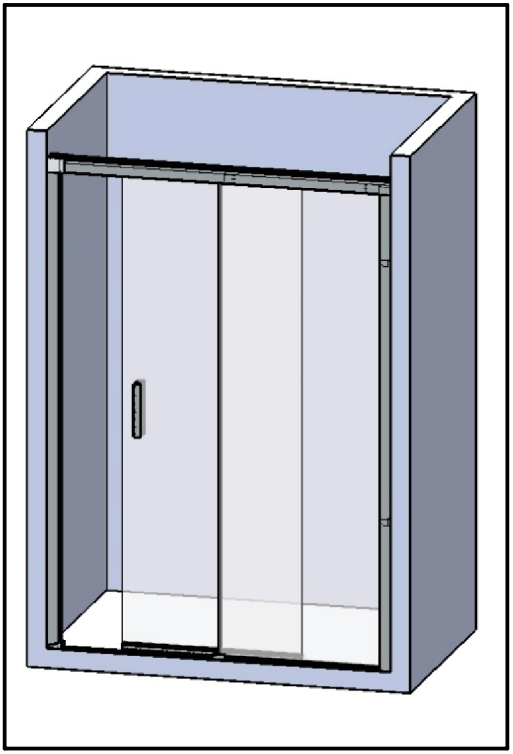

Cette notice décrit un montage à gauche. Si vous avez opté pour une paroi avec montage à droite, il vous suffit d'inverser le sens de montage de cette notice.

Deze handleiding beschrijft een montage links. Wilt u de douchewand rechts monteren, dan kunt u de beschreven montagezijde omdraaien.

Sie haben die Möglichkeit, eine Montage auf der linken Seite oder eine Montage auf der rechten Seite durchzuführen. Unsere Montageanleitung beschreibt eine Montage auf der linken Seite. Wenn Sie die Montage lieber auf der rechten Seite durchführen wollen, müssen Sie nur den Montageprozess umkehren.

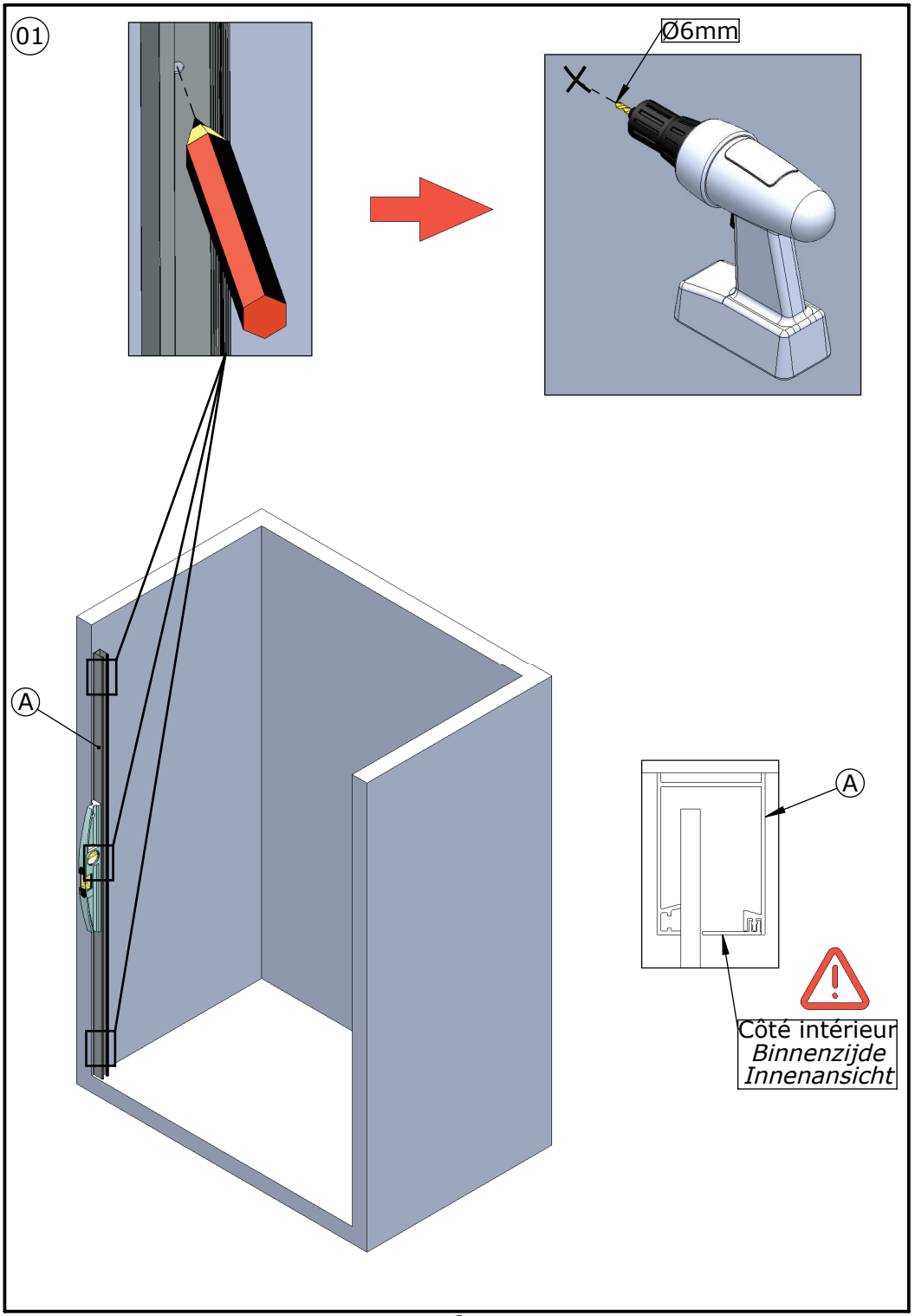
01
Ø6mm
A
A
Côté intérieur
Binnenzijde
Innenansicht

02

-Desserrez cette vis de pression pour la mise en place du verre
-Losschroeven ten behoeve van het plaatsen van de douchewand
-Diese Druckschraube lösen, um das Glas einzusetzen

3

-Desserrez cette vis de pression pour déplacer la pièce si nécessaire
-Losschroeven om deze te verplaatsen indien gewenst
-Diese Druckschraube lösen, um das Teil bei Bedarf zu verschieben

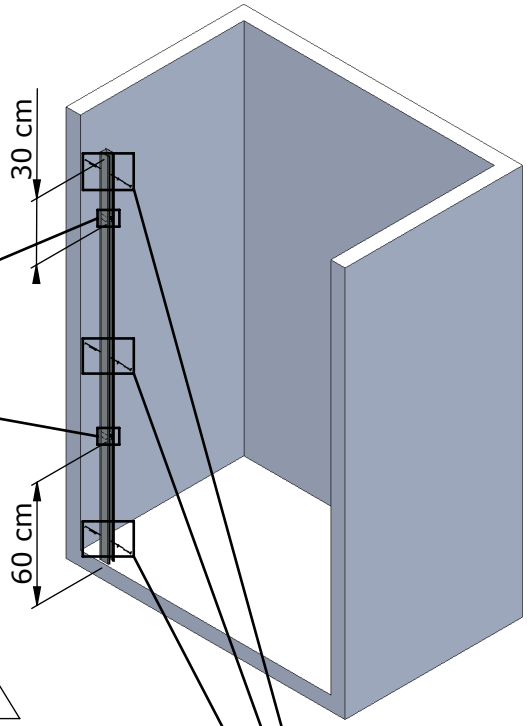

1

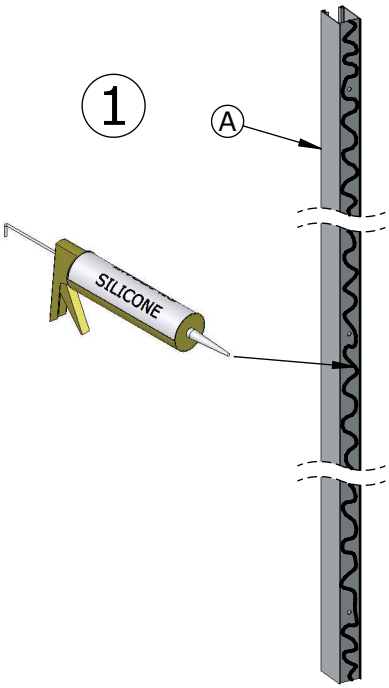

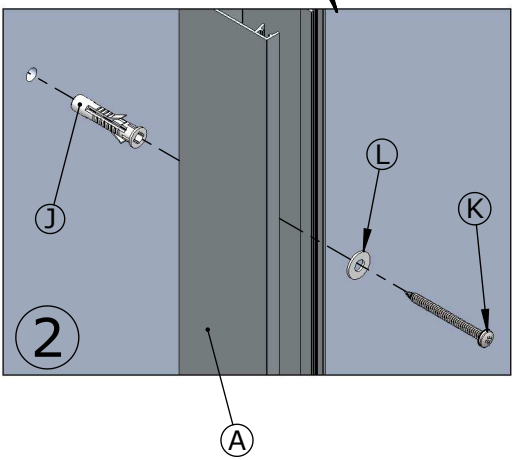

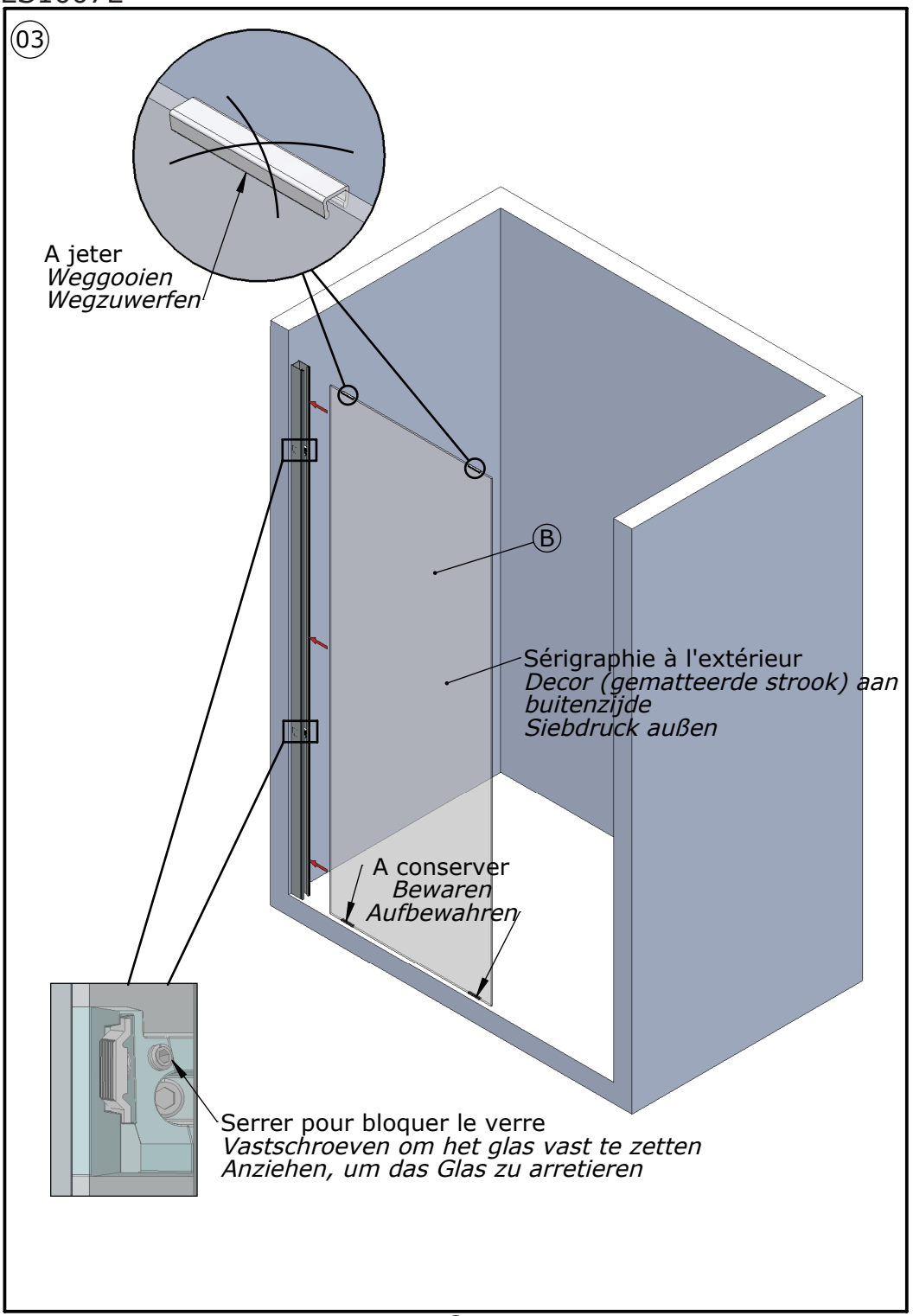
03
A jeter
Weggooien
Wegzuwerfen
B
Sérigraphie à l'extérieur
Decor (gematteerde strook) aan buitenzijde
Siebdruck außen
A conserver
Bewaren
Aufbewahren
Serrer pour bloquer le verre
Vastschroeven om het glas vast te zetten
Anziehen, um das Glas zu arretieren

SI NECESSAIRE, VOUS POUVEZ COUPER LES PROFILES Ⓓ ET Ⓕ
INDIEN NODIG KUNT U DE PROFIELEN Ⓓ EN Ⓕ ZAGEN
BEI BEDARF KÖNNEN SIE DIE PROFILE Ⓓ UND Ⓕ SCHNEIDEN

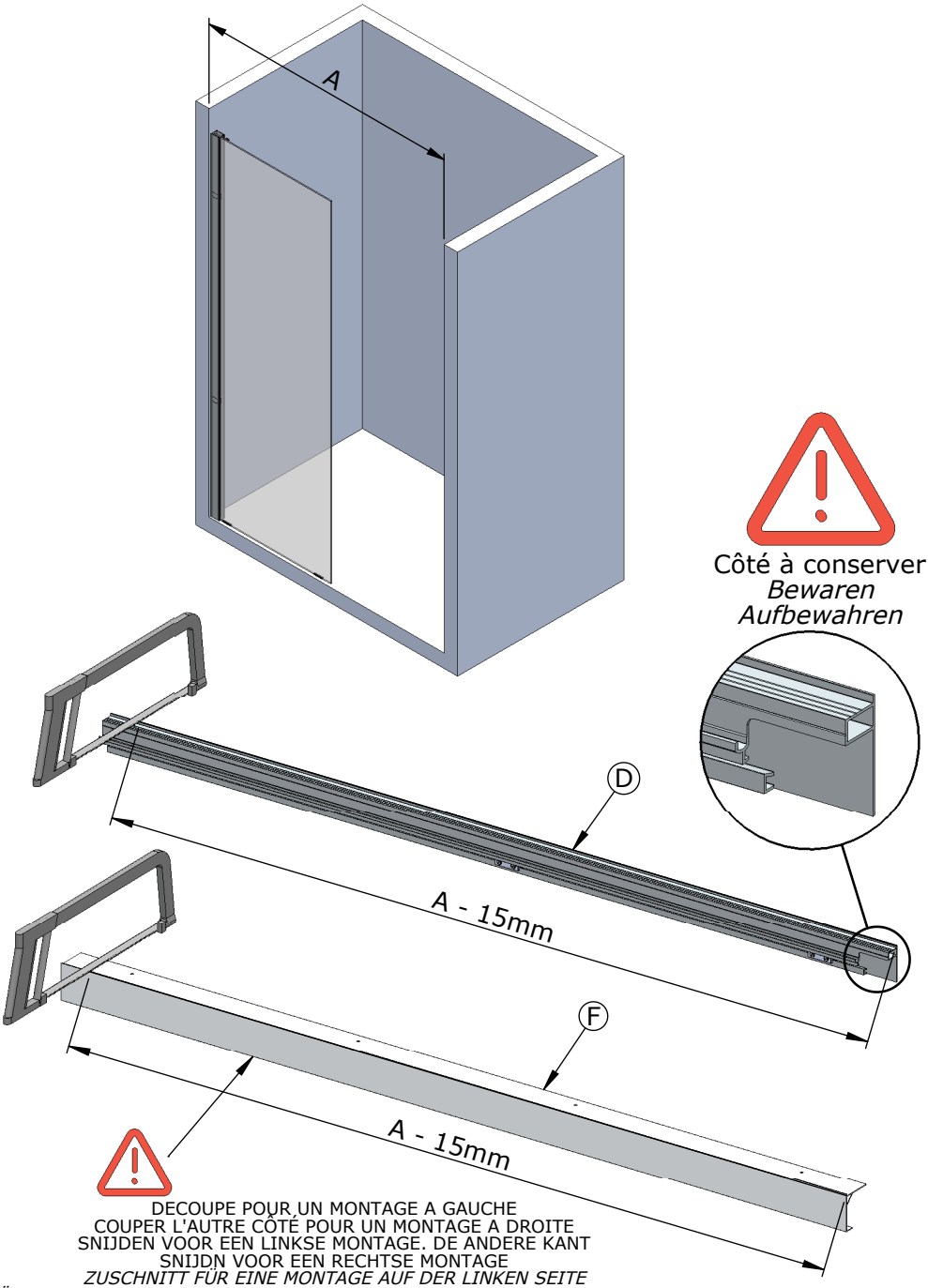

DECOUPE POUR UN MONTAGE A GAUCHE
COUPER L'AUTRE CÔTÉ POUR UN MONTAGE A DROITE
SNIJDEN VOOR EEN LINKSE MONTAGE. DE ANDERE KANT
SNIJDN VOOR EEN RECHTSE MONTAGE
ZUSCHNITT FÜR EINE MONTAGE AUF DER LINKEN SEITE
FÜR EINE MONTAGE AUF DER RECHTEN SEITE DIE ANDERE SEITE SCHNEIDEN

04

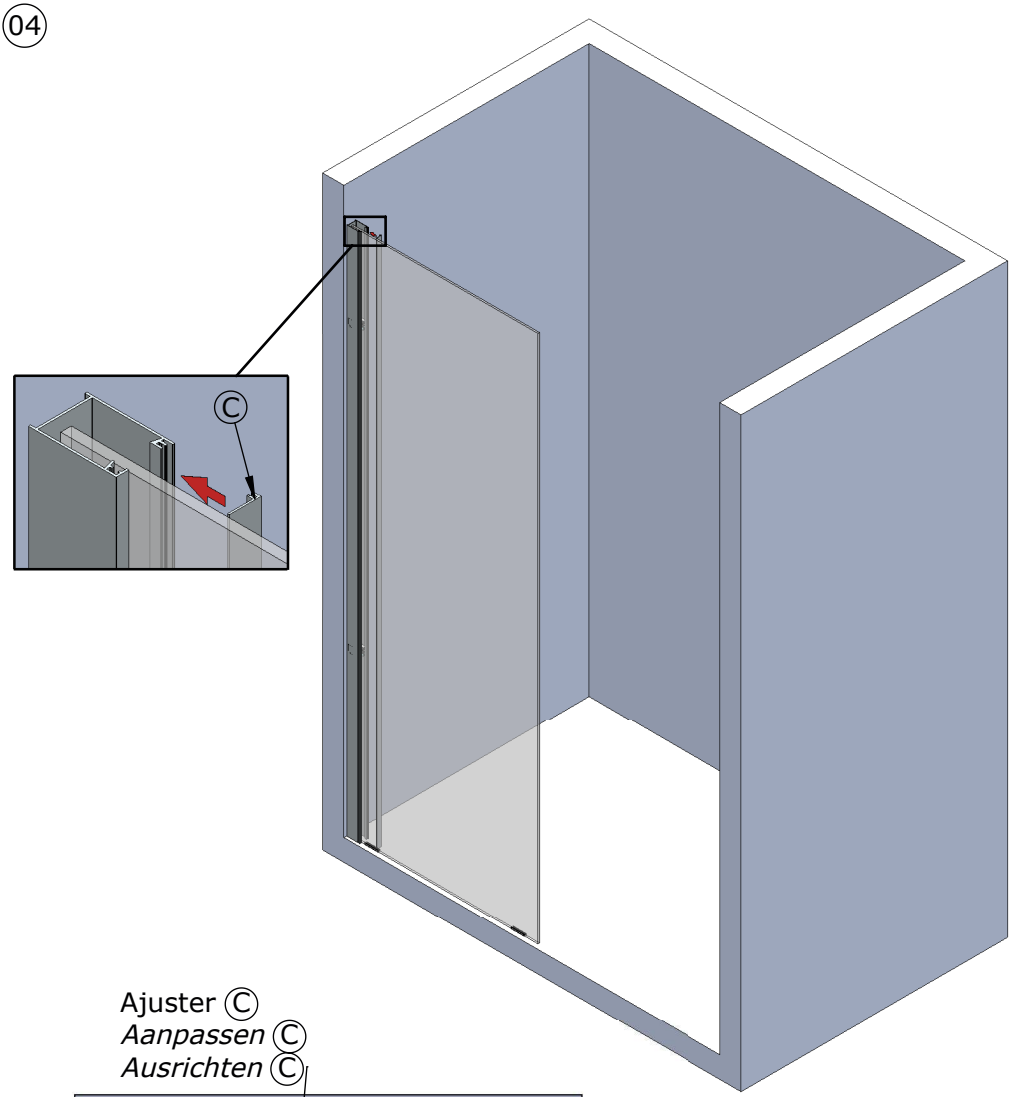

Ajuster C
Aanpassen C
Ausrichten C

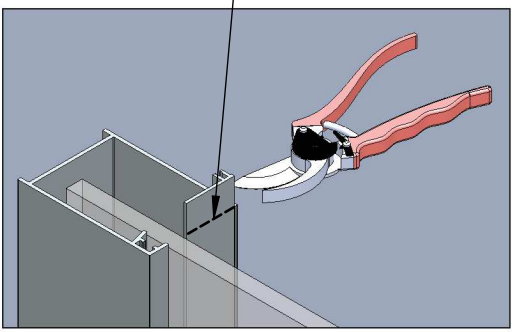

05

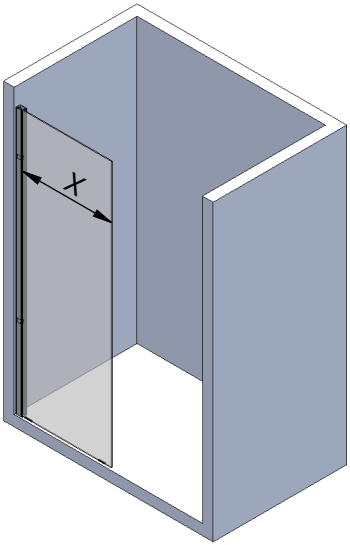

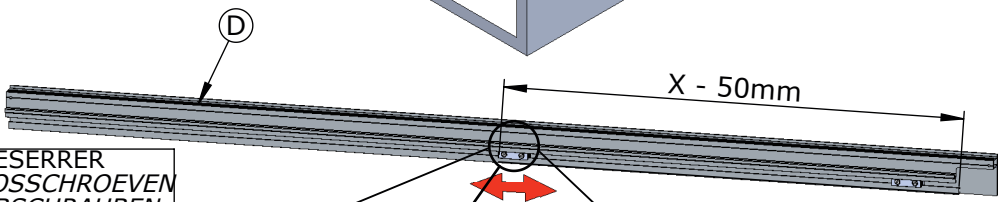

DESERRER
LOSSCHROEVEN
ABSCHRAUBEN

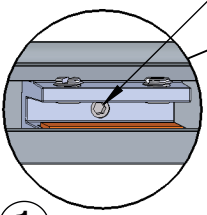

1

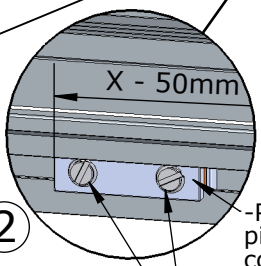

2

SERRER
VASTSCHROEVEN
FESTZIEHEN

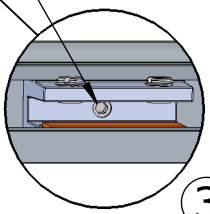

3

-Positionner la pièce à l'endroit conseillé
-Positioneer het onderdeel op het aangegeven punt
-Das Teil an der empfohlenen Stelle positionieren

DESSERRER
LOSSCHROEVEN
ABSCHRAUBEN

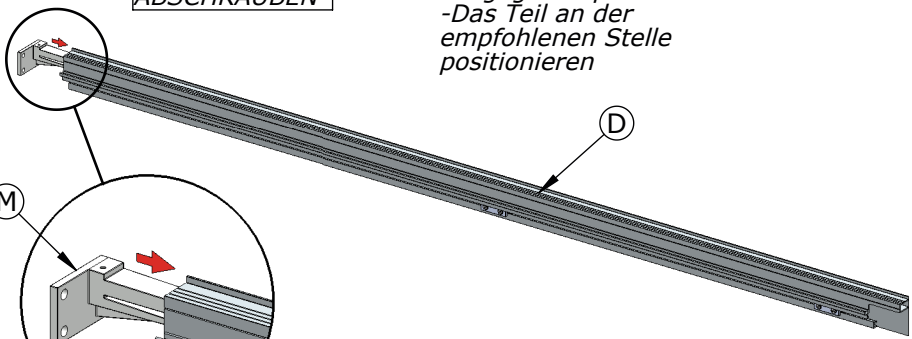

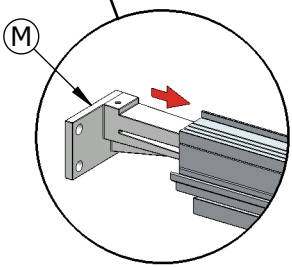

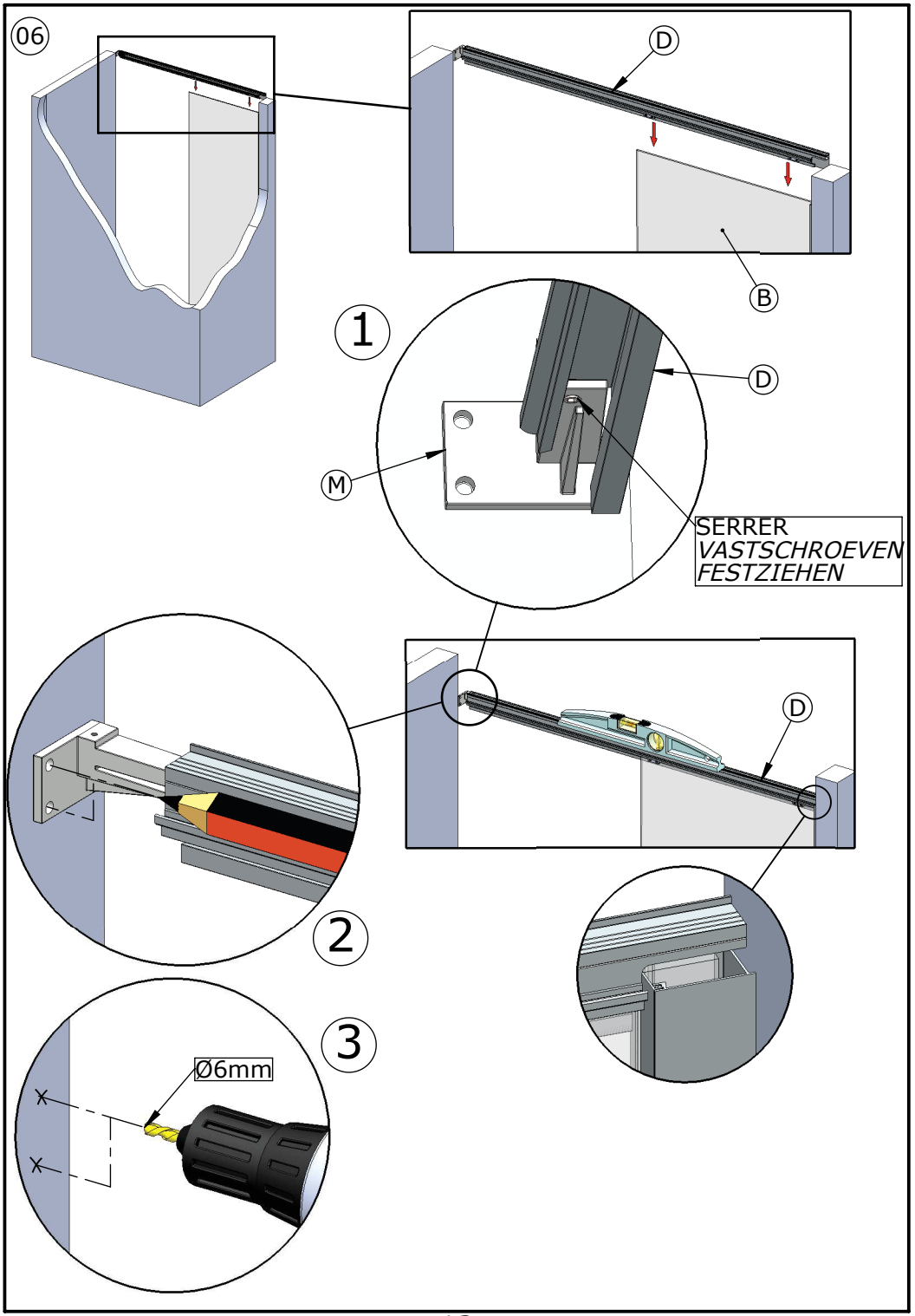
06
D
B
1
D
M
SERRER
VASTSCHROEVEN
FESTZIEHEN
D
2
3
Ø6mm

07

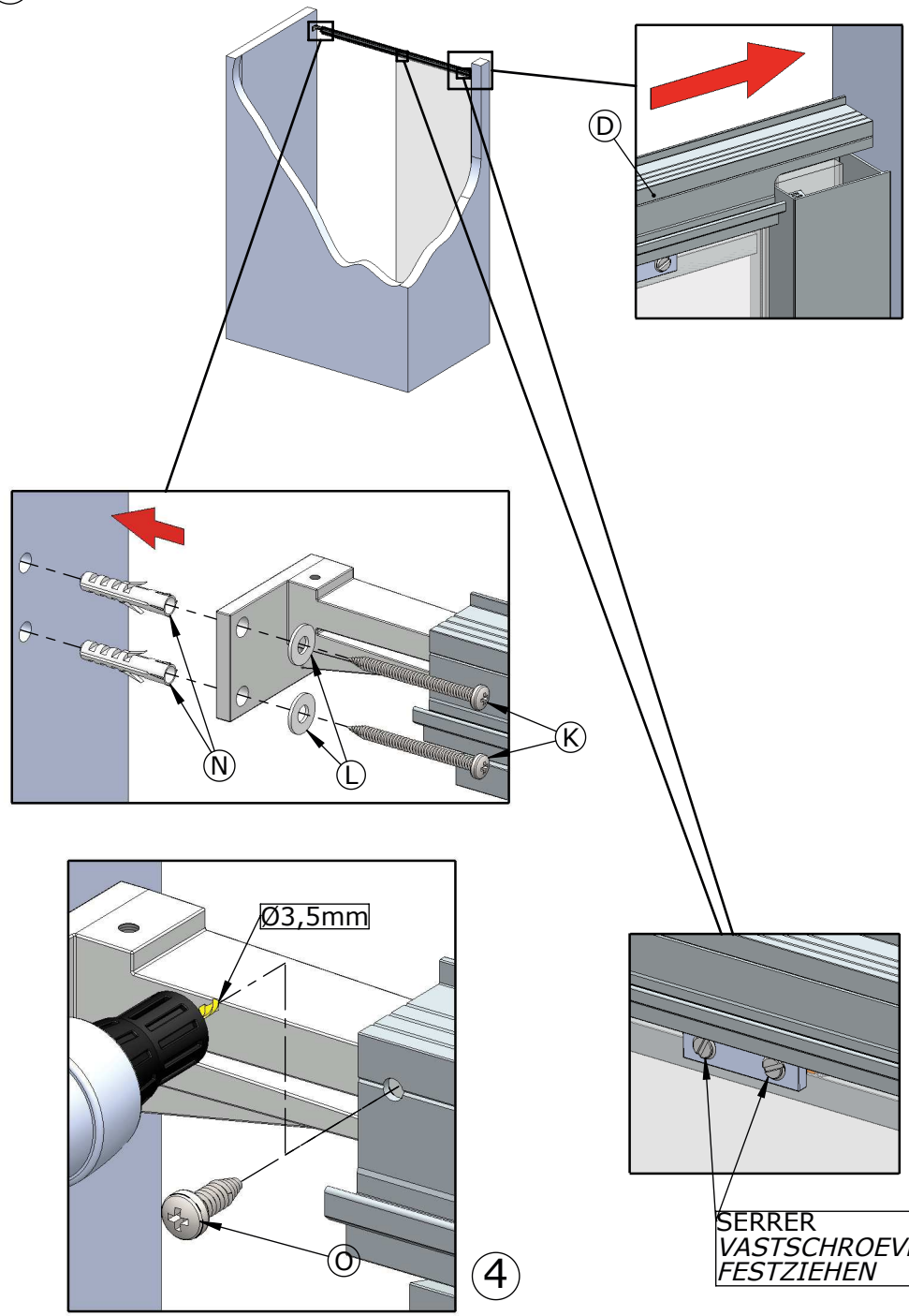

08

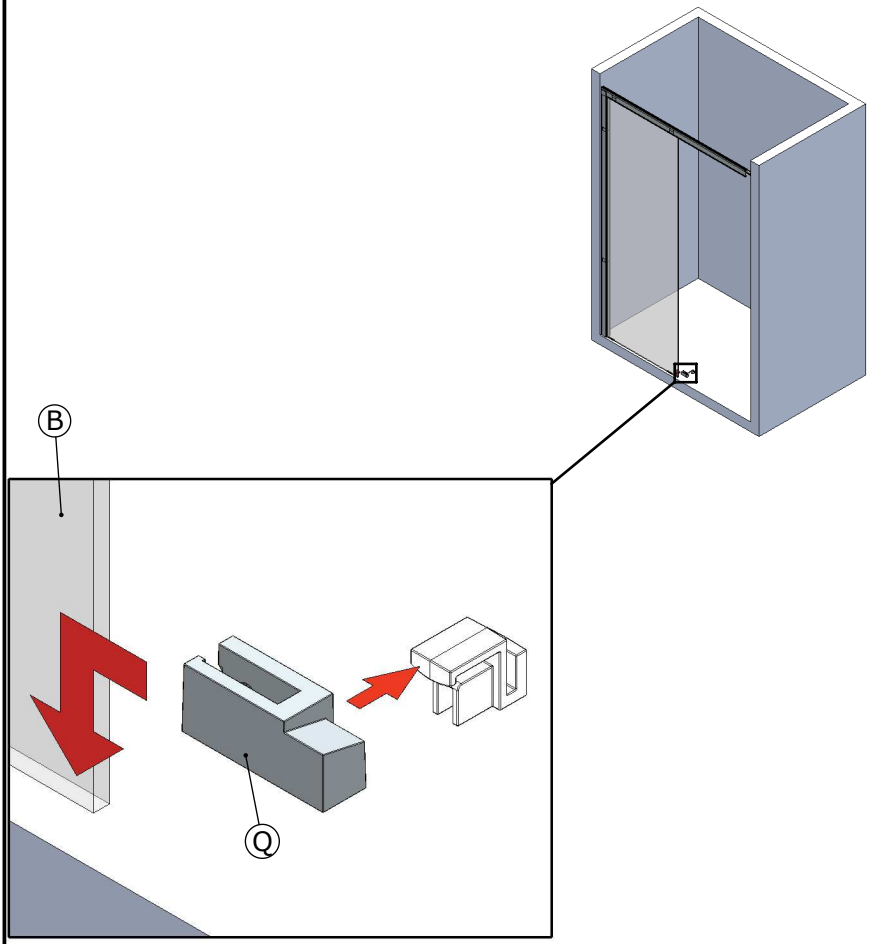

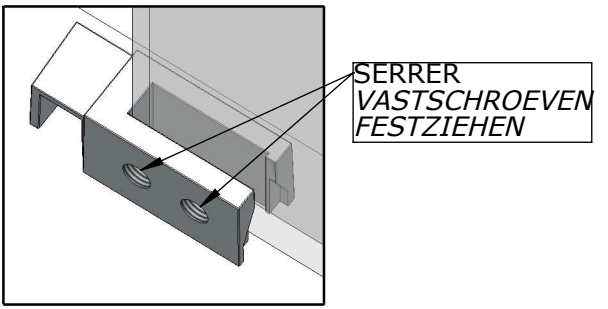

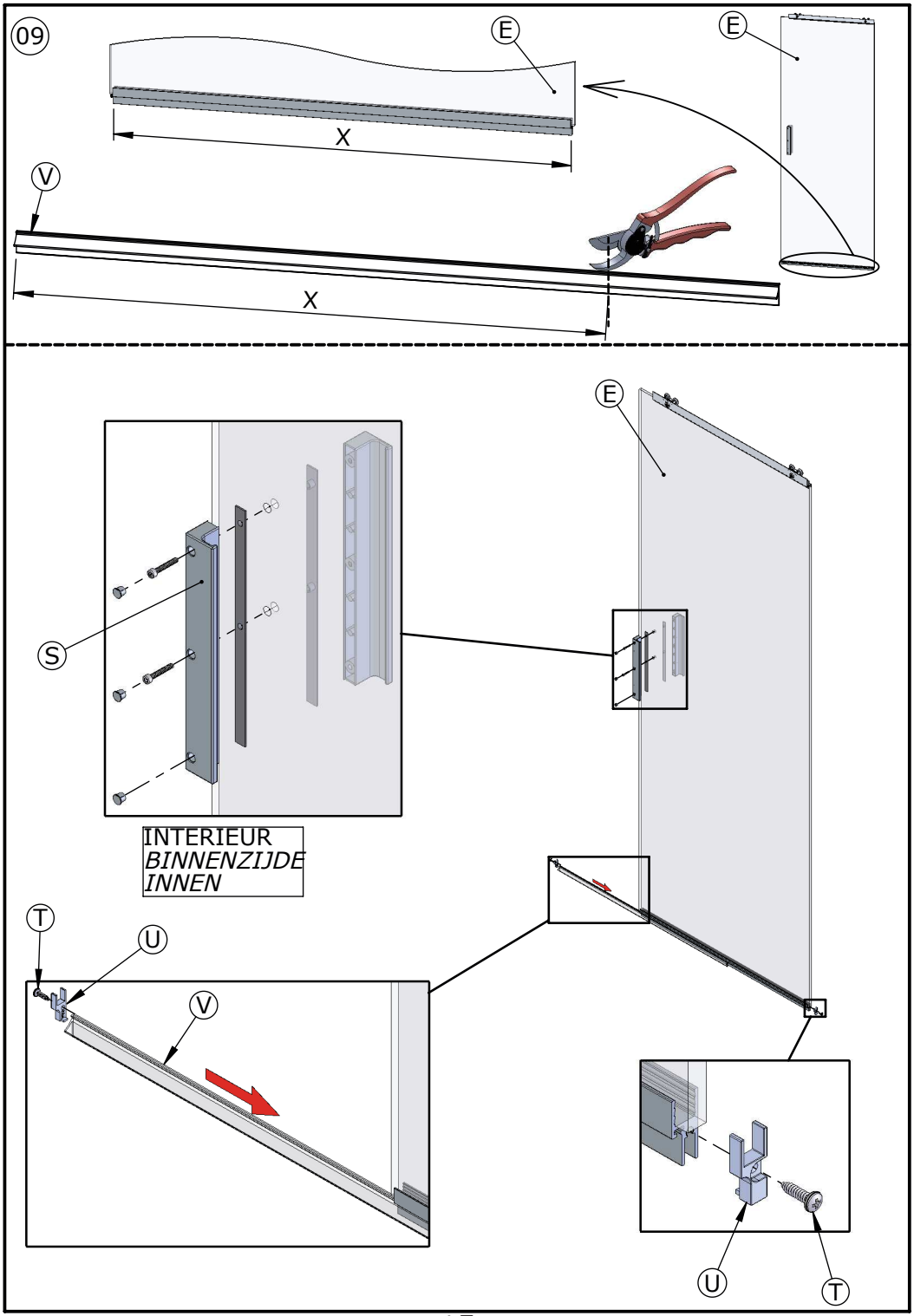
09
E
E
X
V
X
E
S
INTERIEUR
BINNENZIJDE
INNEN
T
U
V
U
T

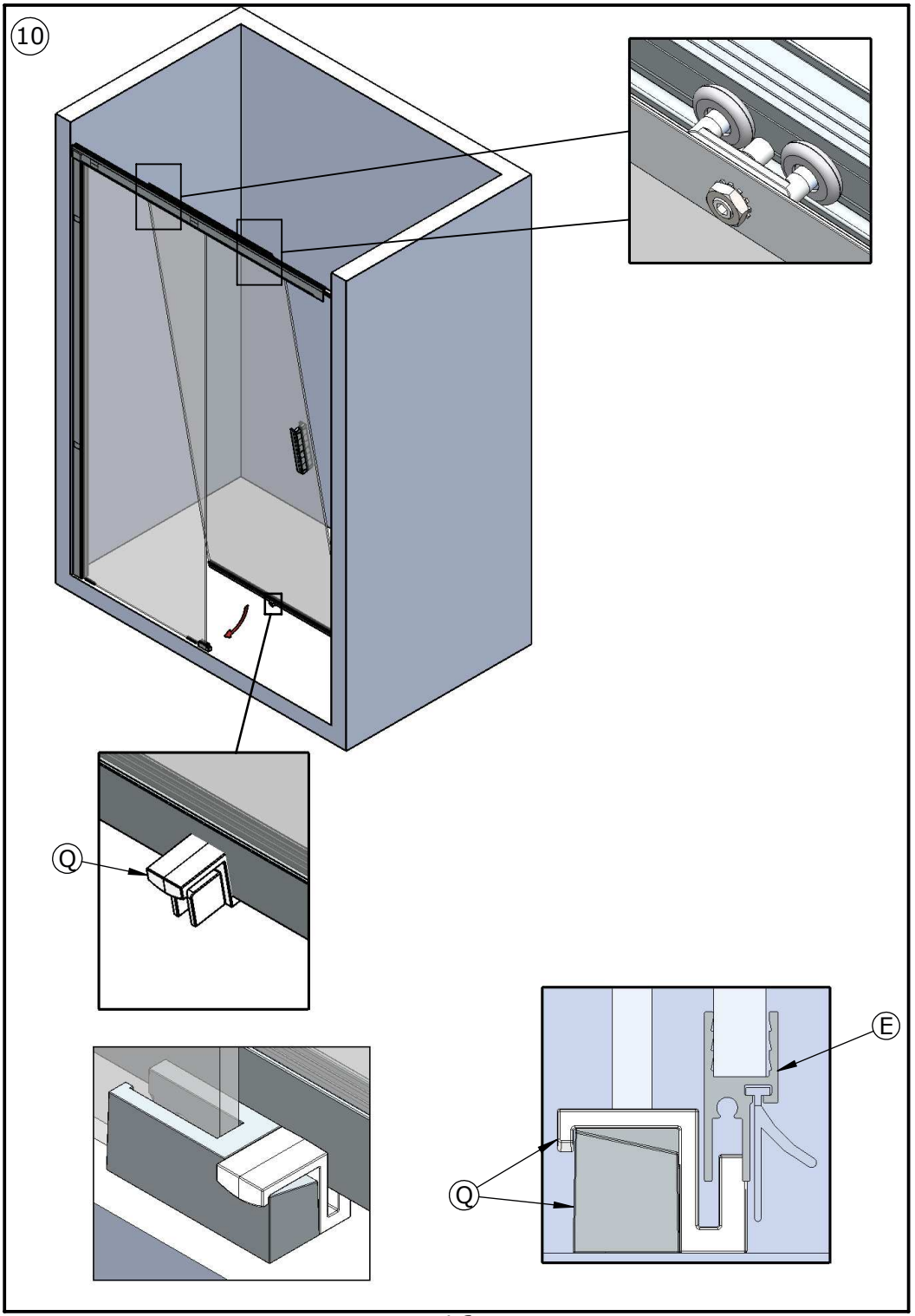
10
Q
E
Q

11

REGLAGE DE L'APLOMB DE LA PORTE
DE DEUR LOODRECHT AFSTELLEN
EINSTELLUNG DER SENKRECHTEN DER TÜR

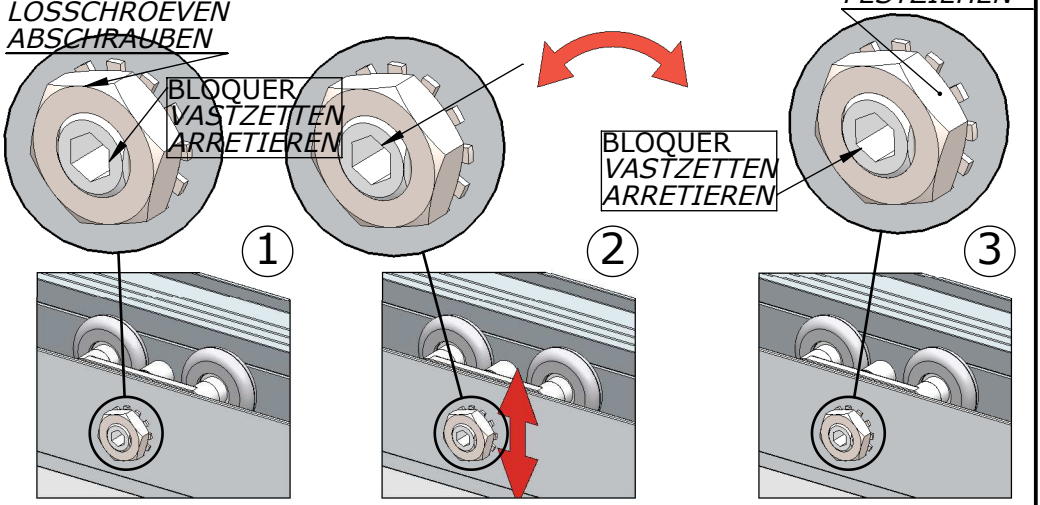

-Si votre paroi possède 3 jeux de roulettes, finir par le réglage des roulettes du milieu.
-Bij douchewanden met 3 wieltjes begint u met het afstellen van het middelste wieltje.
-Wenn Ihre Wand über drei Rollensätze verfügt, wird der Rollensatz in der Mitte zuletzt eingestellt.

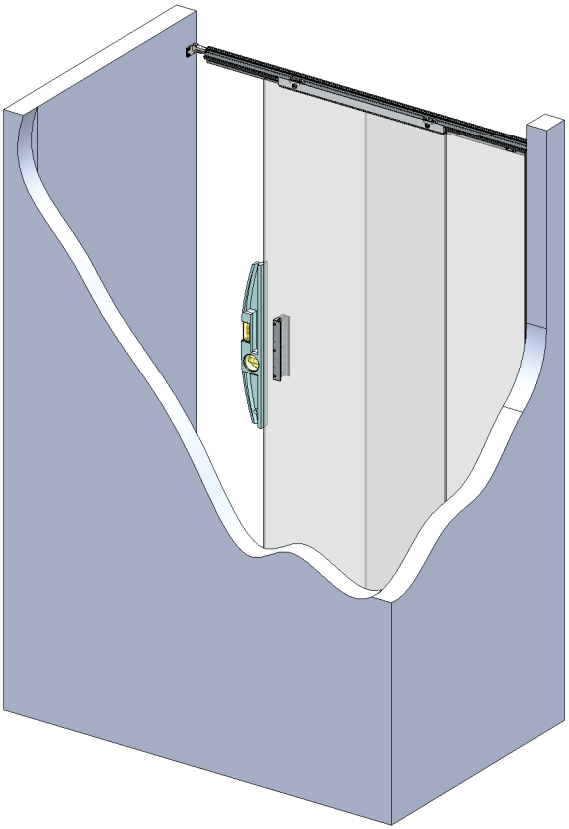

12

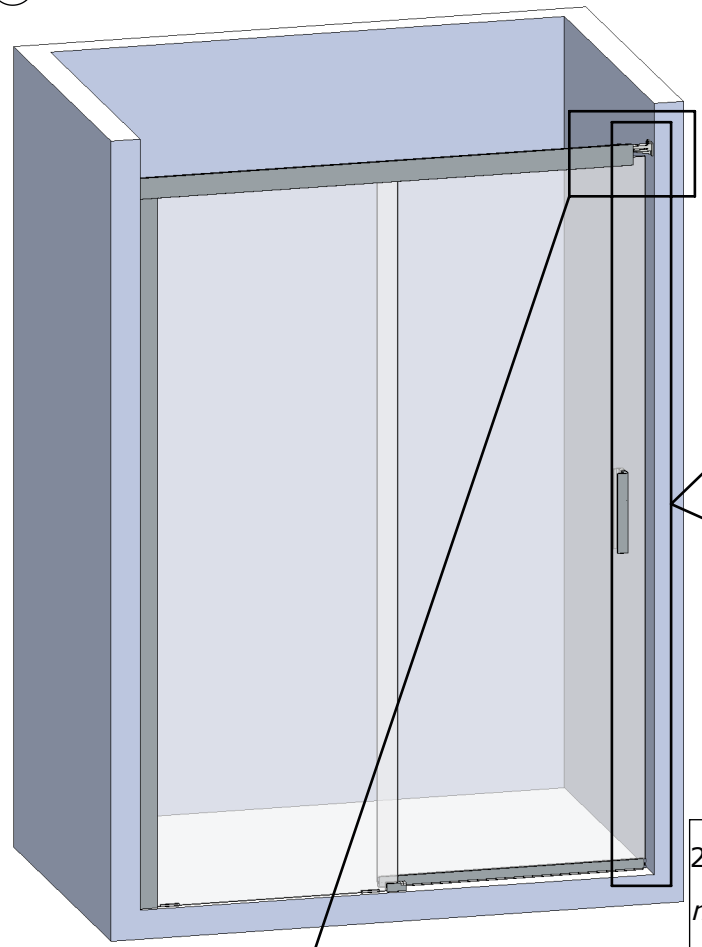

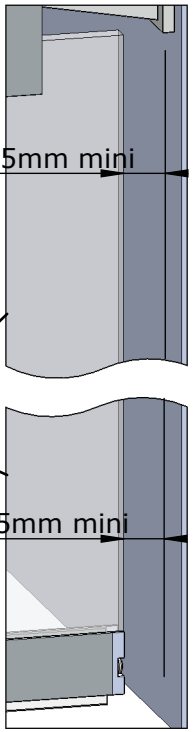

-Positionner la porte à 25mm minimum du mur
-Plaats de deur op minimaal 25mm afstand van de muur
-Die Tür mindestens 25mm von der Wand entfernt platzieren

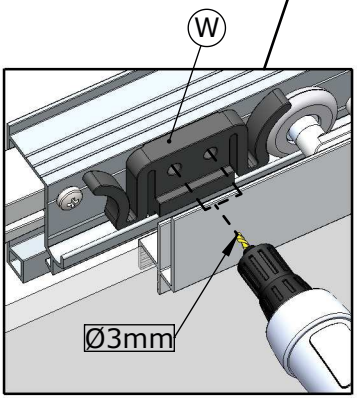

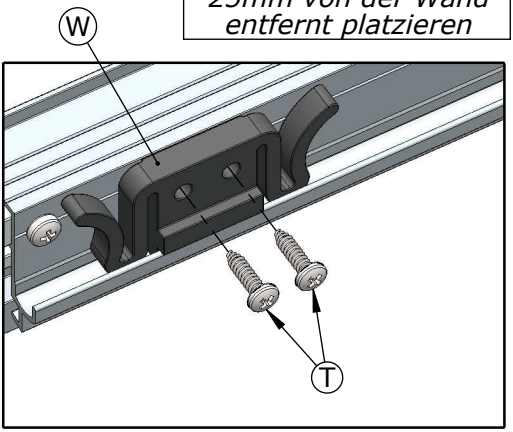

13

30mm

B

S

-Coulisser la porte afin que la poignée S se situe à 30mm du bord du verre B

-Schuif de deur totdat de handgreep S zich op 30mm van de rand van de glaswand B bevindt

-Die Tür so in der Führung gleiten lassen, dass der Griff S sich 30mm vom Rand des Glases B befindet

W

Ø3mm

W

X

T

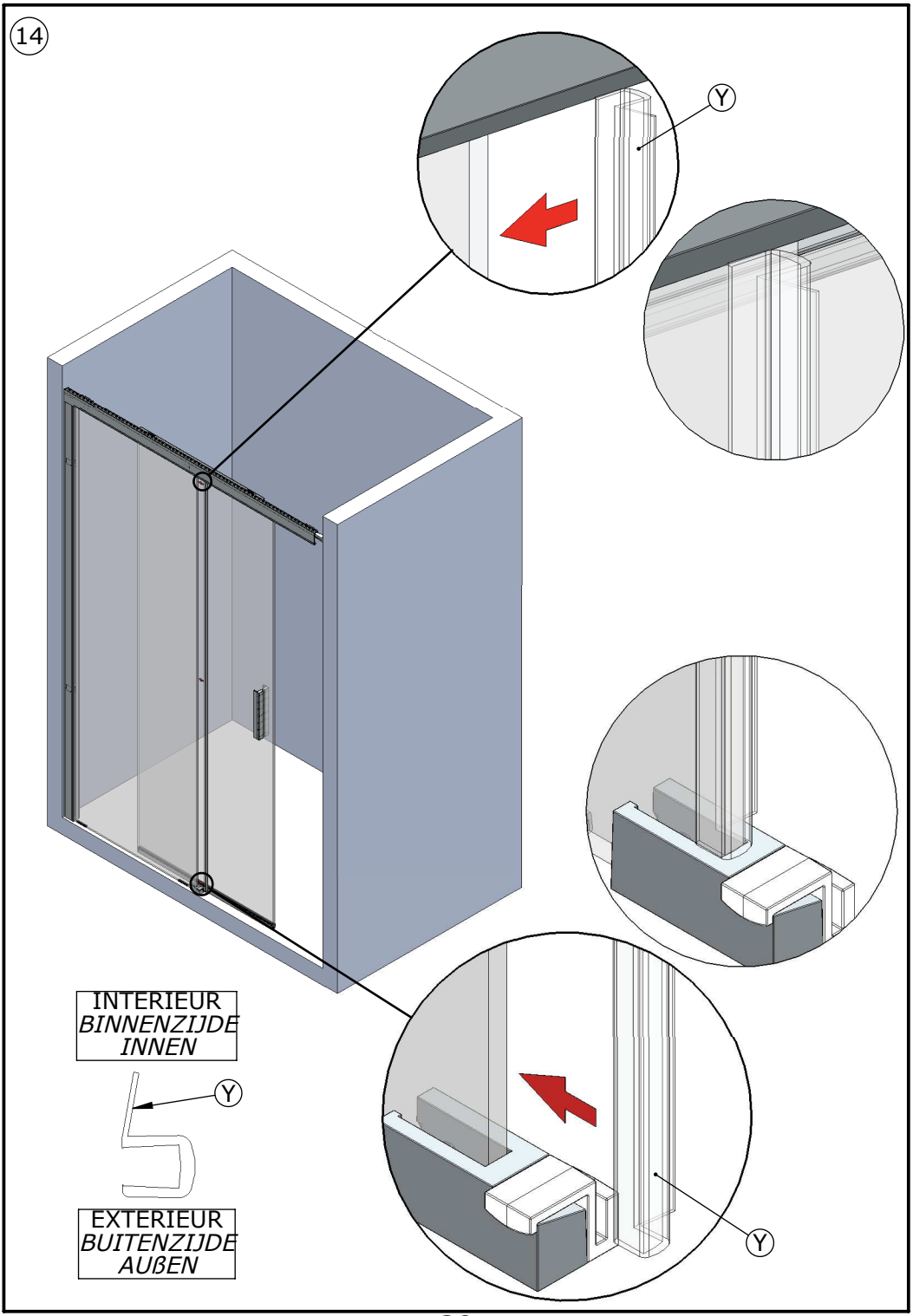
14
Y
INTERIEUR
BINNENZIJDE
INNEN
Y
EXTERIEUR
BUITENZIJDE
AUßEN
Y

15

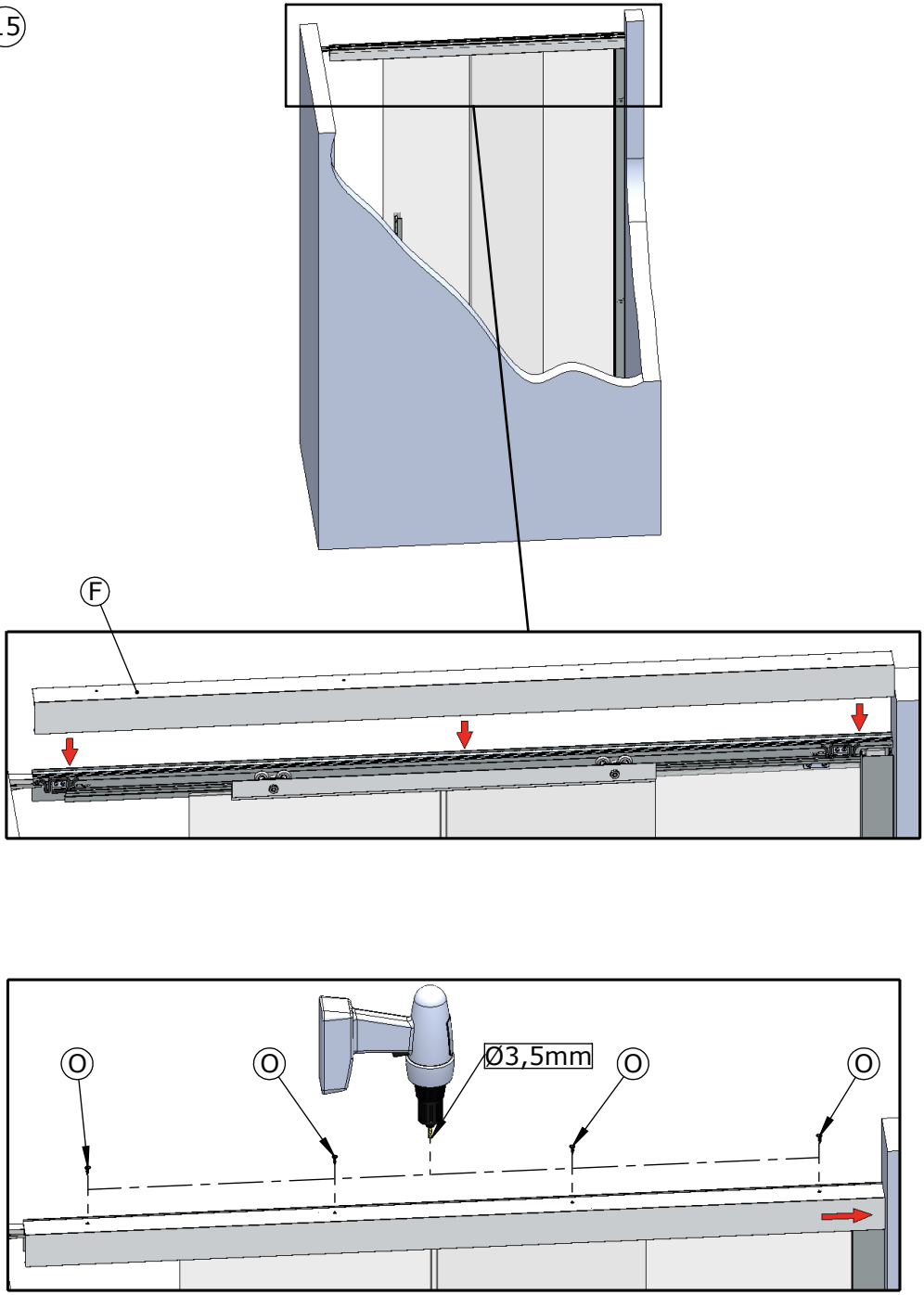

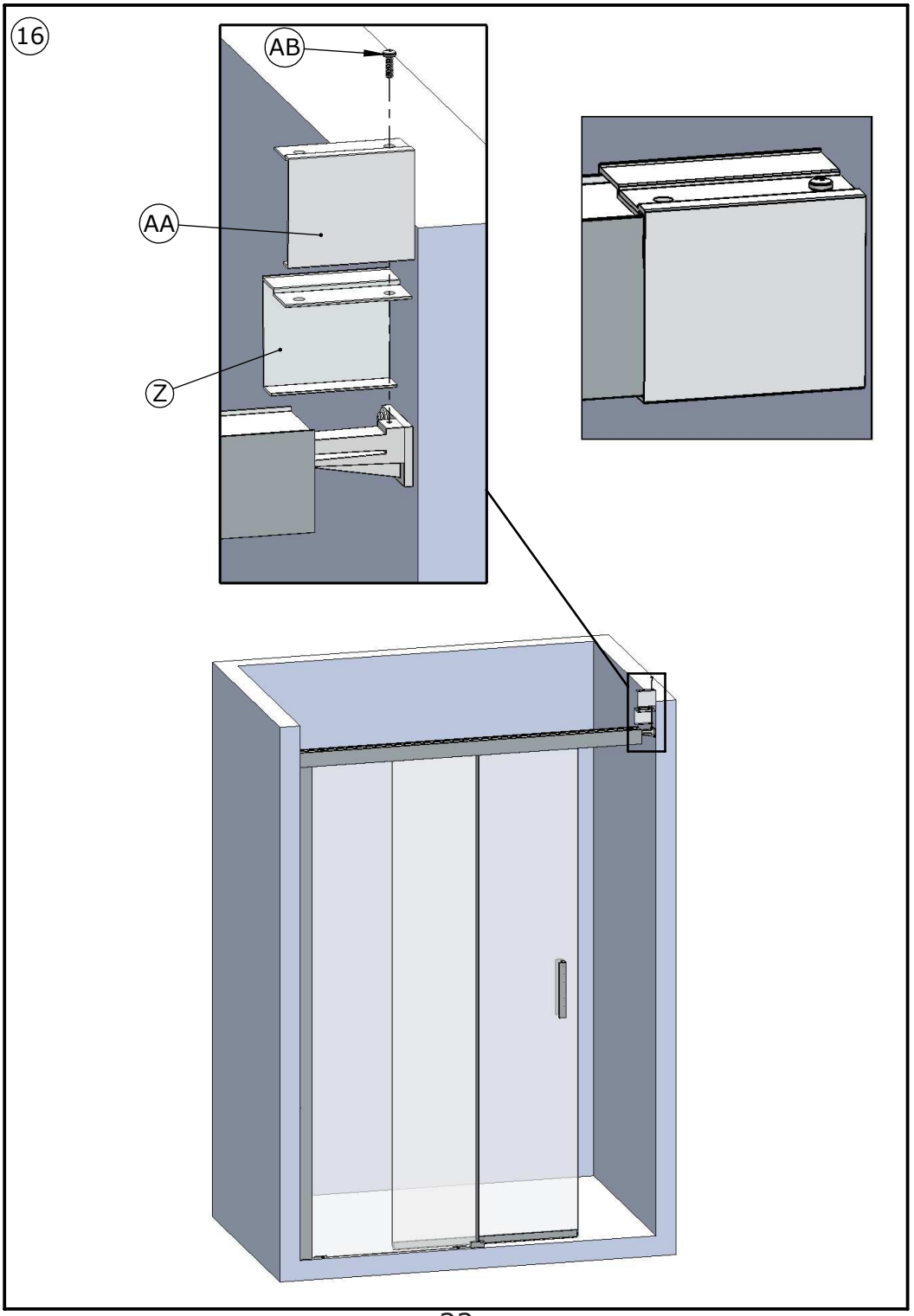
16
AB
AA
Z

17

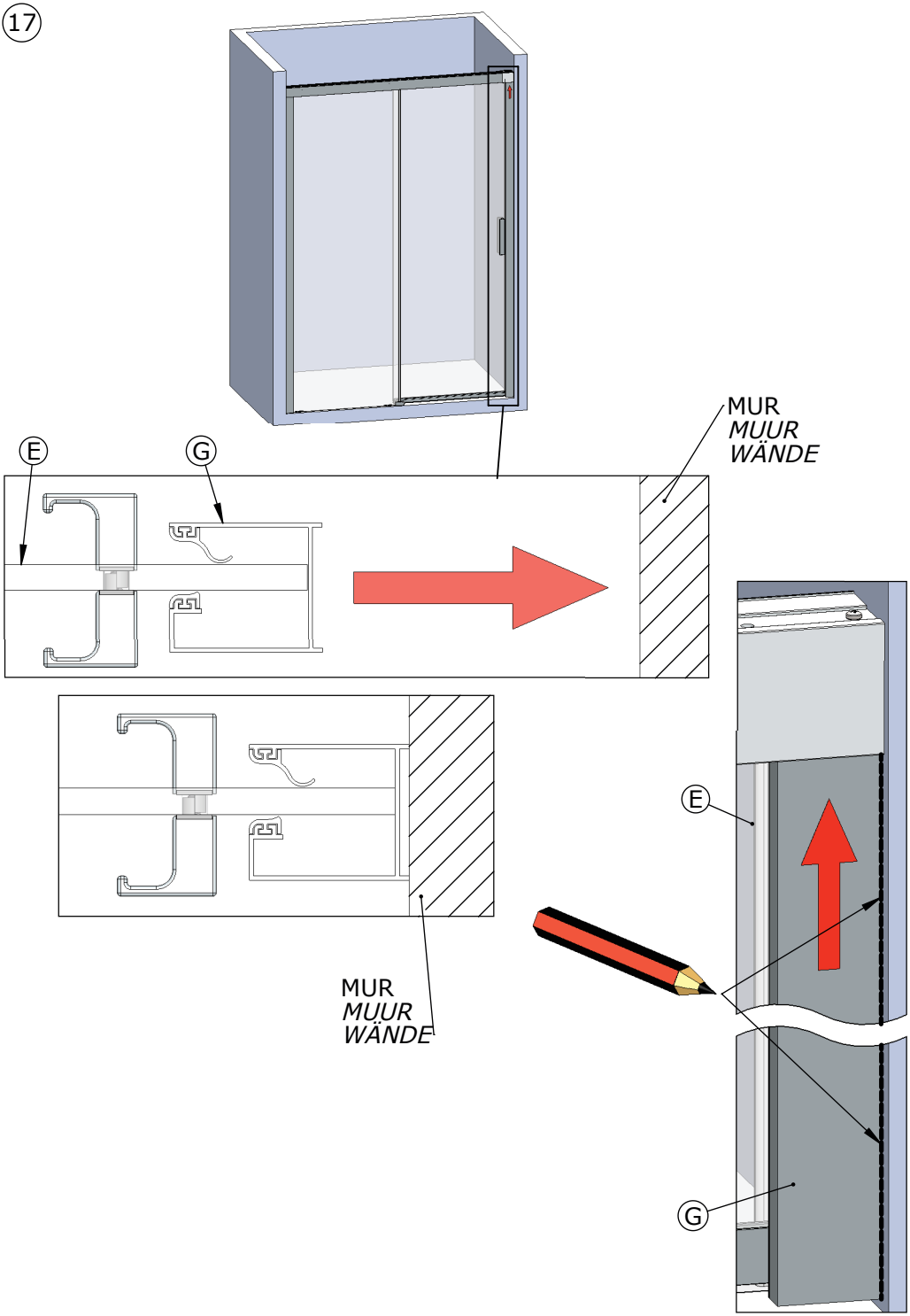

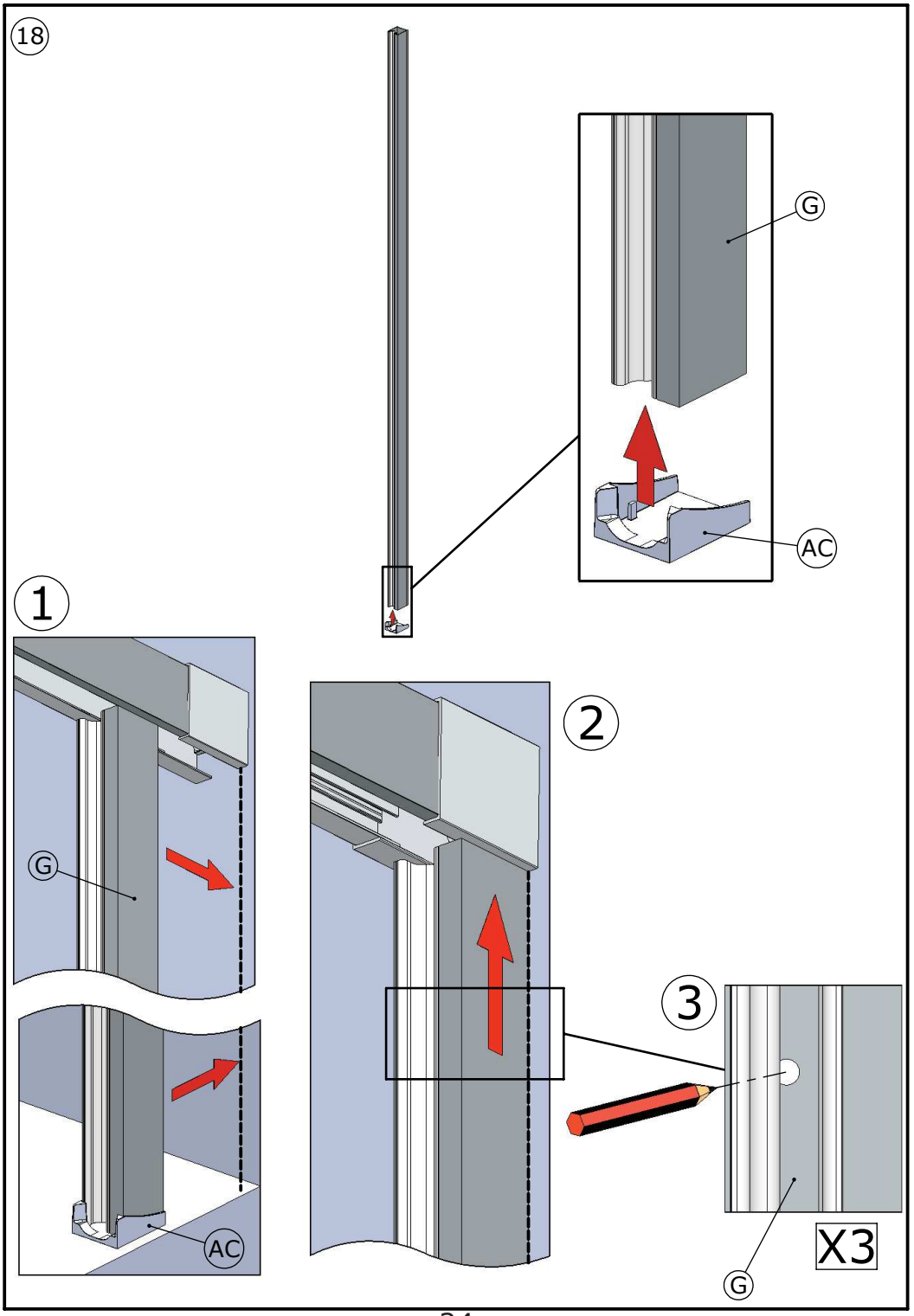
18
G
AC
1
G
AC
2
3
X3
G

19

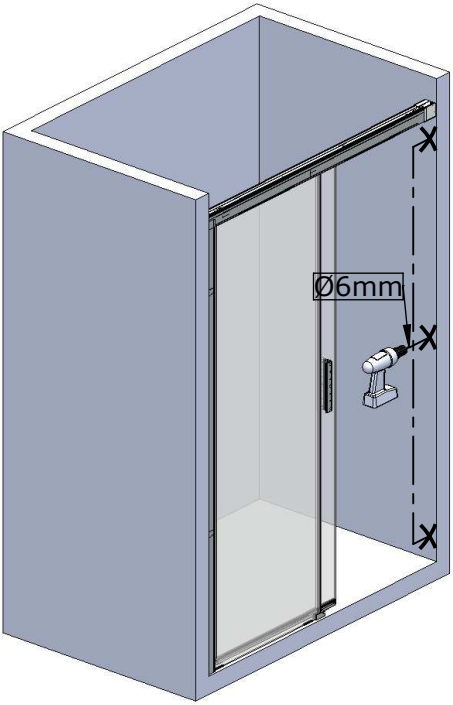

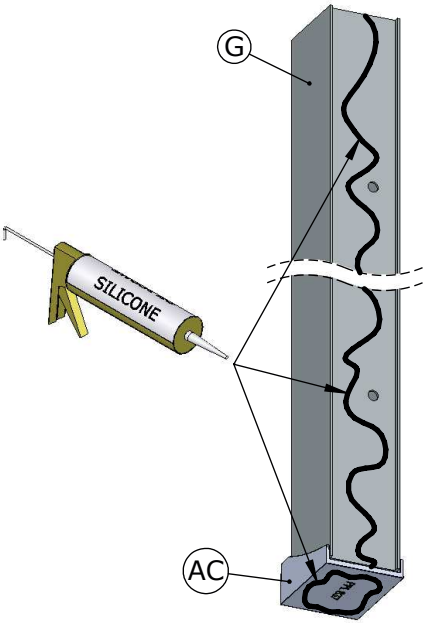

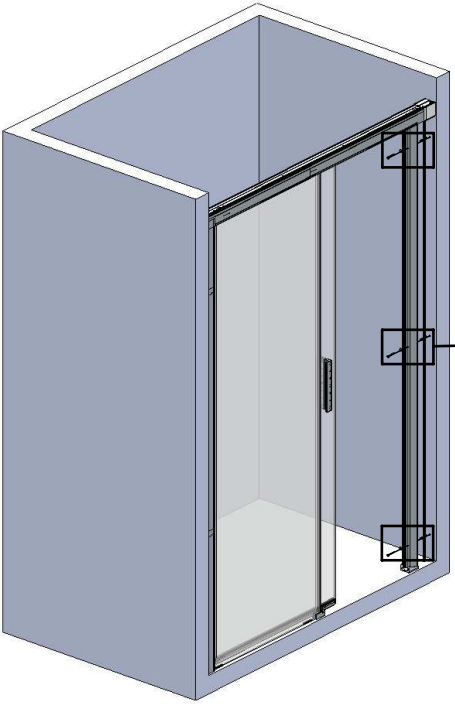

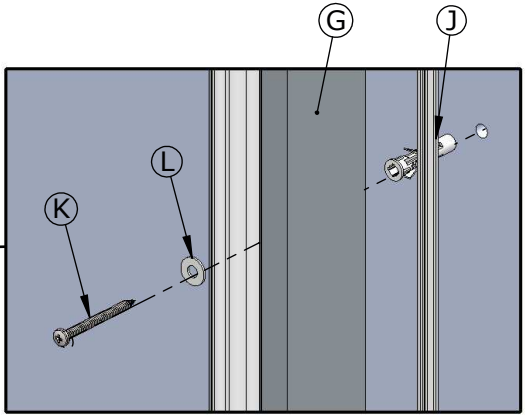

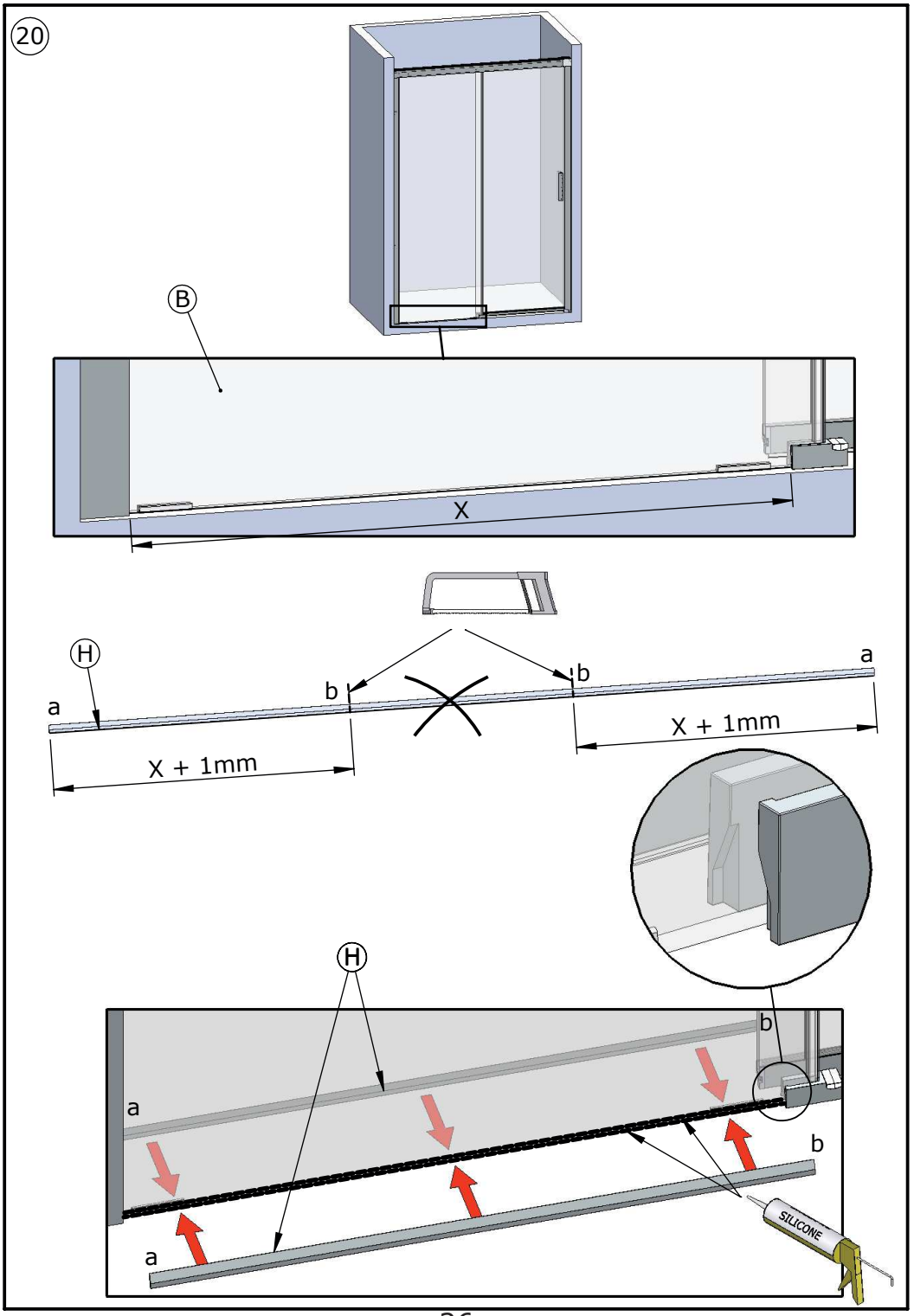
20
B
X
H
a
b
b
a
X + 1mm
X + 1mm
H
b
a
b
a
SILICONE

21

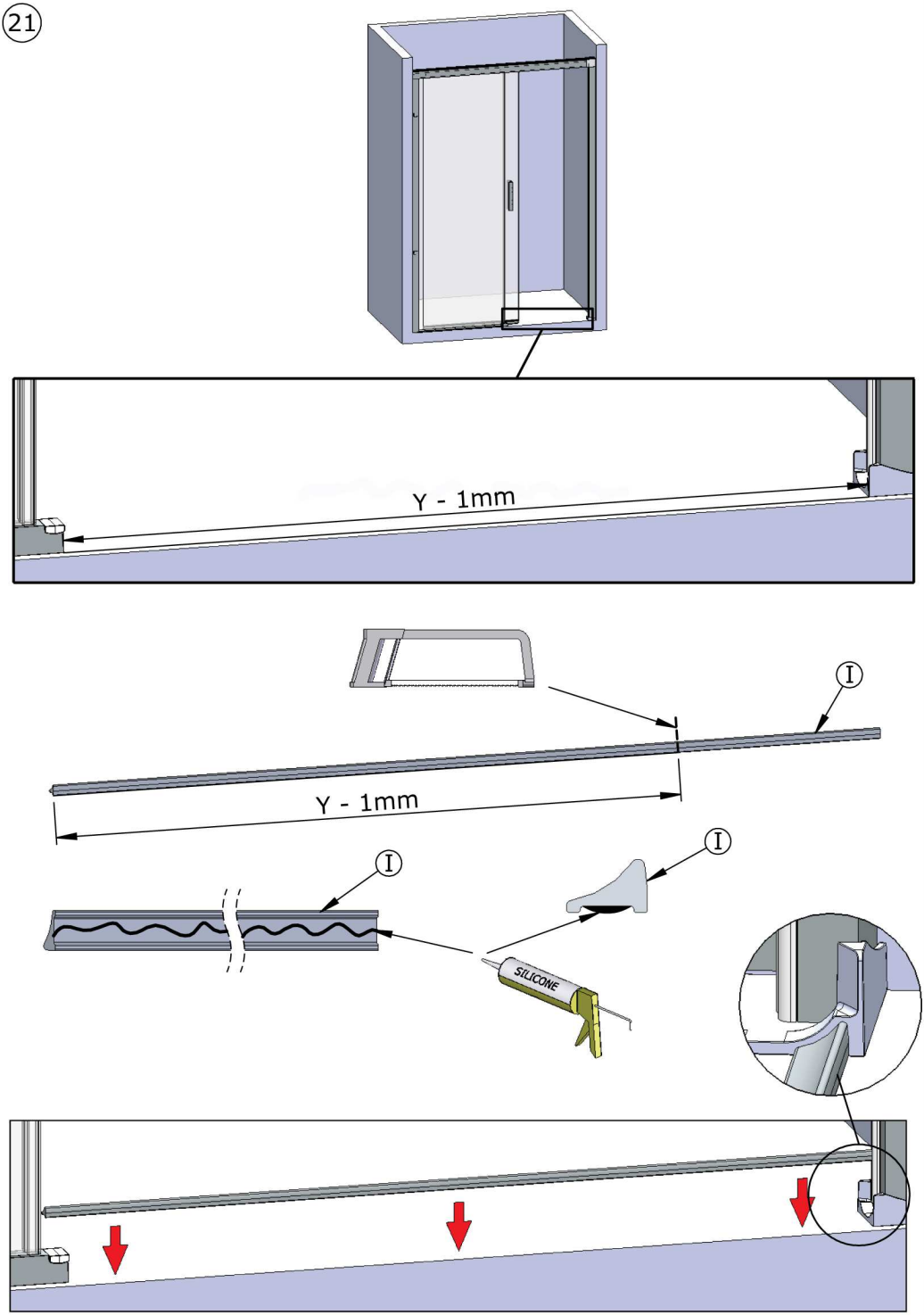

22

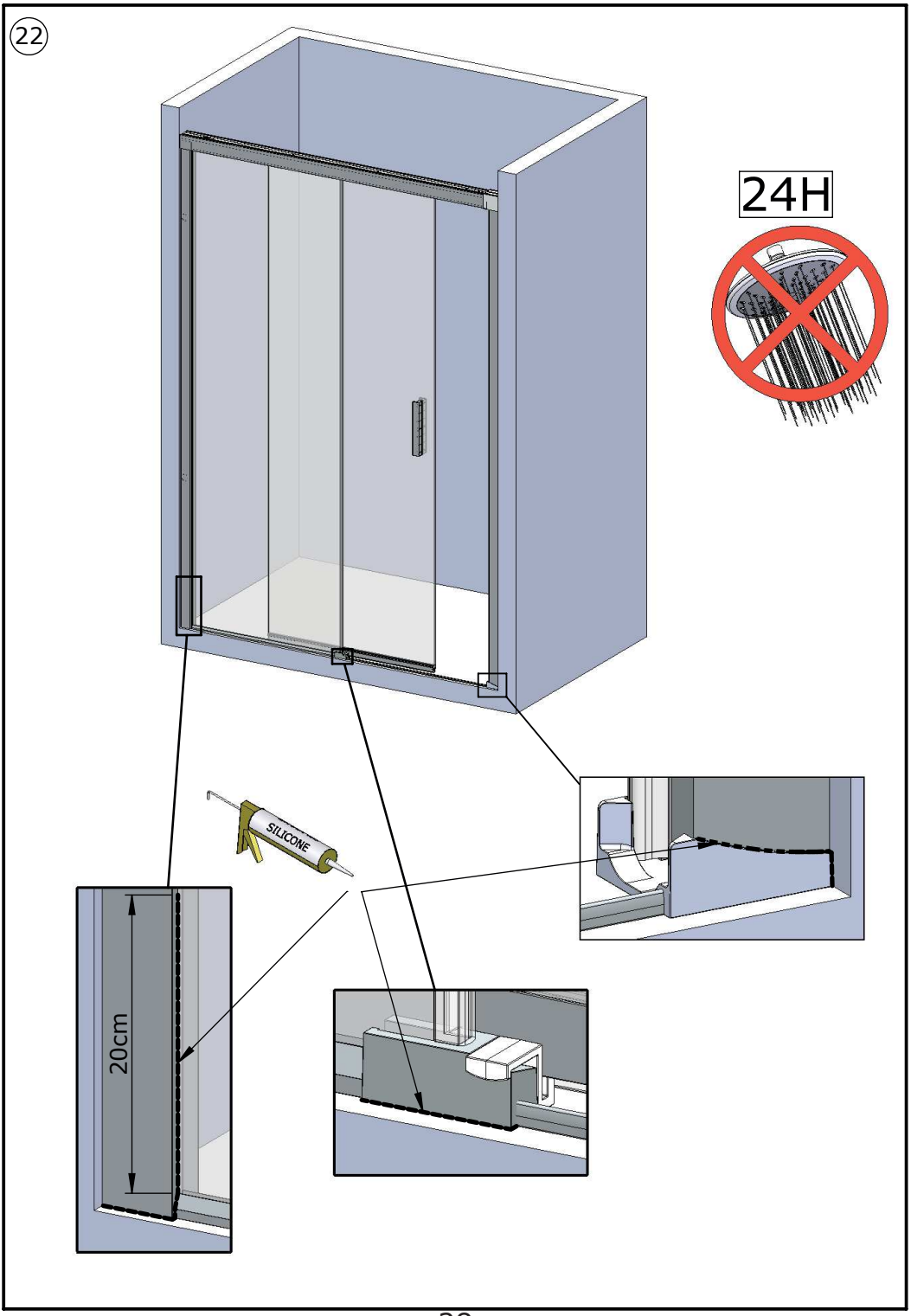

AQUAPRODUCTION, Site industriel, F - 44680 Chéméré

15

EN 14428

Paroi de douche, fabriquée en verre de silicate
sodo-calcique de sécurité trempé thermiquement

Aptitude au nettoyage :	réussite
Résistance à l'impact/propriétés de fragmentation :	réussite
Durée :	réussite

SAV
SERVICE HELPLINES
ASSISTENZA POST-VENDITA
SERVICIO POSTVENTA

FRANCE 02 40 21 29 45	SCHWEIZ (01) 748 17 44
UK 020 8842 0033	ESPANA 93 544 60 76
IRELAND 04697 33102	NEDERLAND 0475 487 100
DEUTSCHLAND 0800 82 27 82 0	BELGIE +31 475 487 100
ITALIA (0382) 6181	BELGIQUE +31 475 487 100
OSTEREICH +43 1 710 60 70	РОССИЯ 963 19 40, 773 67 22